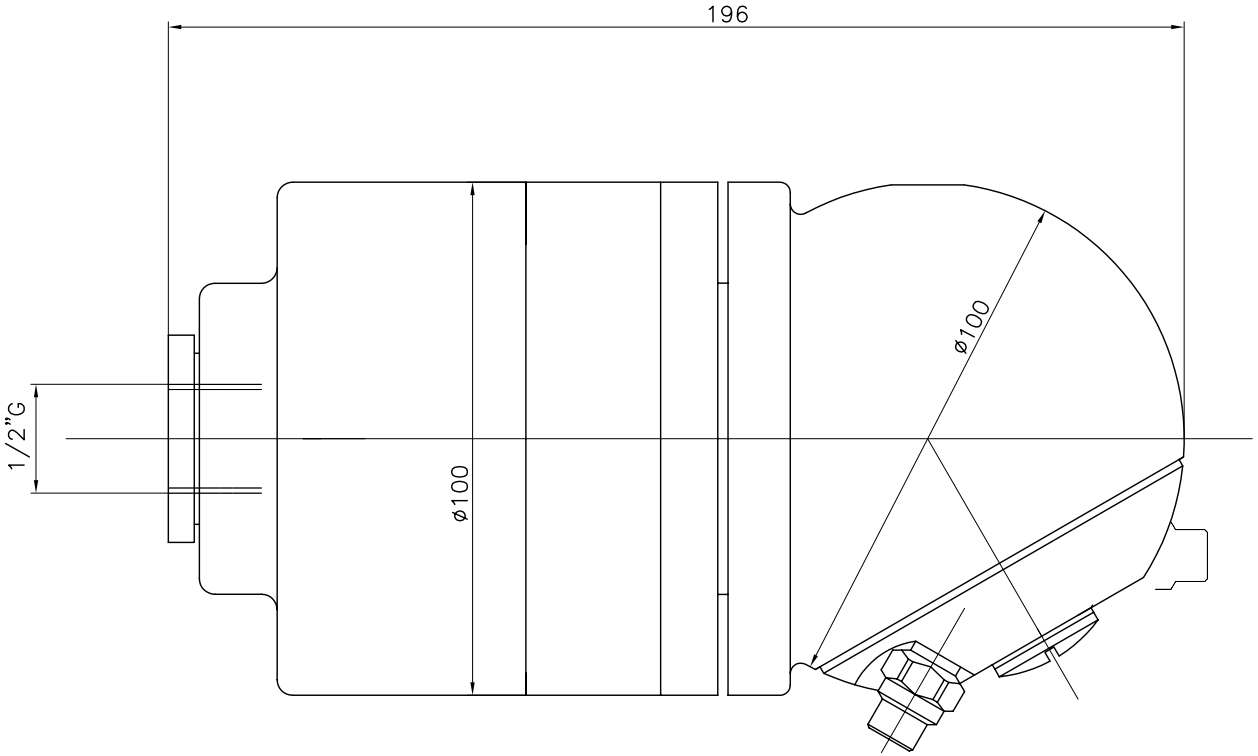

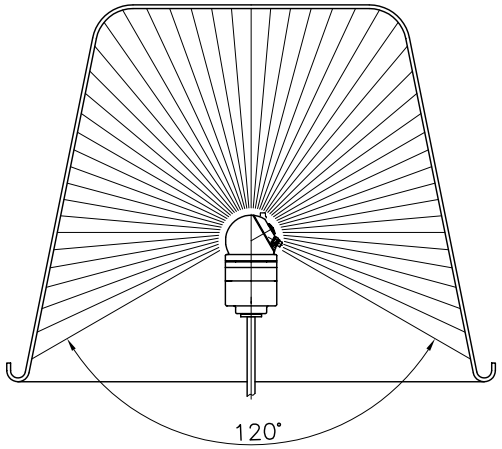

DATI TECNICI	
temperatura max	90°C
pressione max	200 bar
portata	15–60 l/min
velocità di rotazione	120 g/min
tempo ciclo breve	15"
tempo ciclo completo	30"
diametro minimo foro	100 mm
entrata	1/2"G
ugelli	1/8"G
materiale	Alluminio
massa	3.750 Kg

TECHNICAL DATA	
temperature max	90°C
pressure max	200 bar
flow	15–60 l/min
spinning speed	120 g/min
short washing cicle time	15"
complete washing cicle time	30"
min. pass–through hole dia.	100 mm
water inlet	1/2"G–BSP–M
nozzle size	1/8"G–BSP–M
material	Alluminium
weight	3.750 Kg

RUGOSITA' (UNI 4600)	MODIFICA	1	2	3	4	5
	FOGLIO	XXXX				
	DATA	XX.XX.XX				
GREZZO ~ = 6/	TOLLERANZE GENERALI classe m UNI–EN 22768/1					
	0÷6	6÷30	30÷120	120÷400	400÷1000	1000÷2000
	±0.1	±0.2	±0.3	±0.5	±0.8	±1.2
SGROSS. ▽ = 3.2/	NOTE:					
FINITURA ▽▽ = 1.6/	MATERIALE: ALLUMINIO					
RETTIFICA ▽▽▽ = 0.8/	DESCRIZIONE: AQUAMOTOR SECTOR INCLINATO PER LAVACASSONETTI 120° ø100					

Bakandi CLEANING HEADS
MONTECCHIO E. (RE) – ITALY

DISEGN.: CR | CONTR.: DM
DATA: 02.08.01 | MOD.
SCALA 1:1 | A3 | 0
CODICE: SW060–LC